令和元年度島根県高校総体ソフトボール競技

組 み 合 わ せ

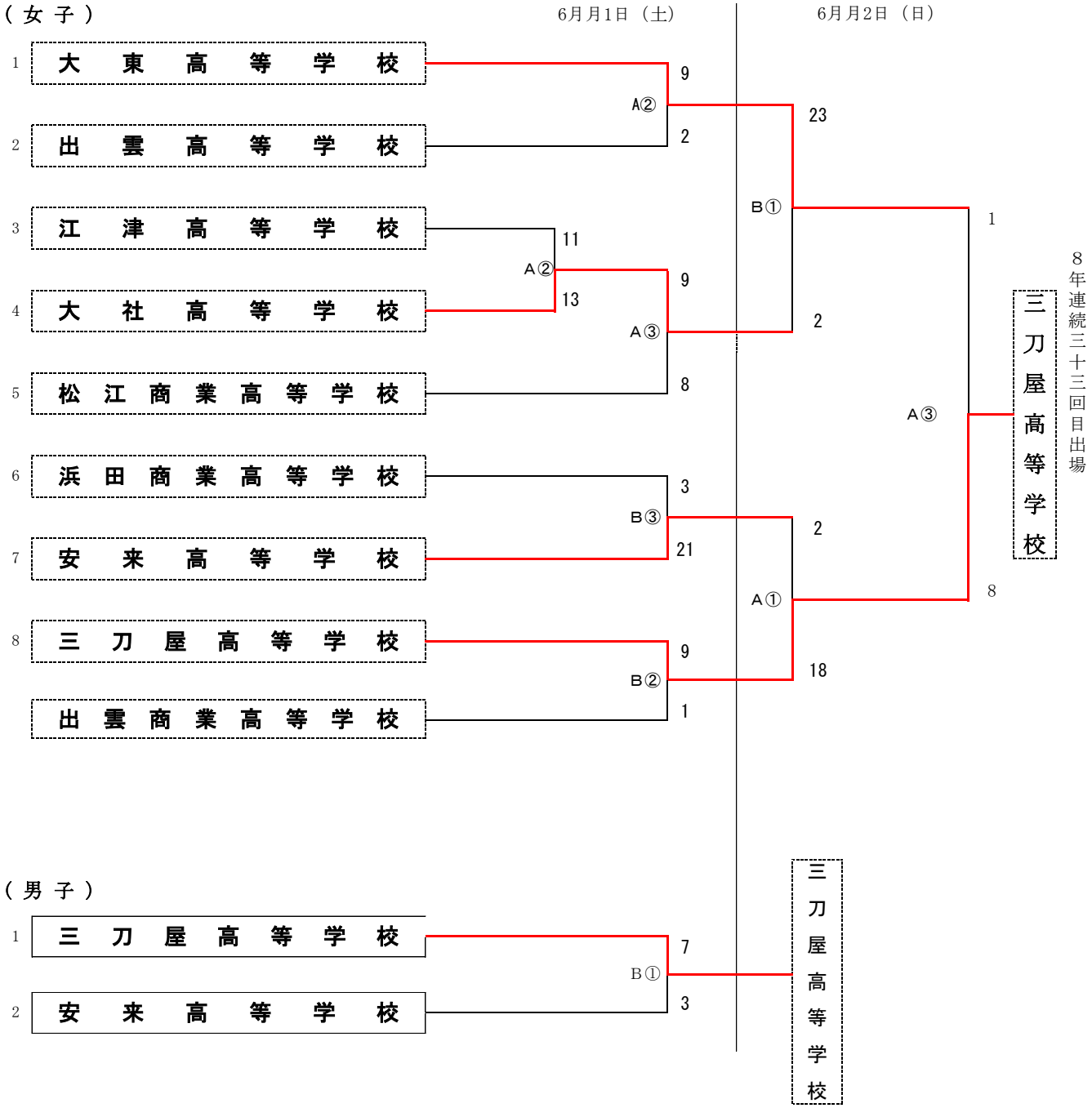

期　日		A　会　場　出雲商業高校			B　会　場　出雲商業高校	
6月1日（土）	①	10:00	女子1回戦	①	10:00	男子決勝
	②	12:00	女子2回戦	※	男子決勝終	男子表彰式
	③	14:00	女子2回戦	②	12:00	女子2回戦
				③	14:00	女子2回戦
6月2日（日）	①	10:00	女子準決勝	①	10:00	女子準決勝
	②	準決勝終了45分後	女子決勝			
	※	女子決勝後	女子表彰式			

【備考】

☆男子1位校に山口県代表とのブブロック代表決定戦への出場権、男子ブロック代表校・女子1位校に宮崎県日向市で開催される（男子8月6日～9日、女子7月28日～7月31日）全国高等学校総合体育大会ソフトボール競技大会への出場権を与える。